第69回関東高等学校ラグビーフットボール大会茨城県予選【大会結果】

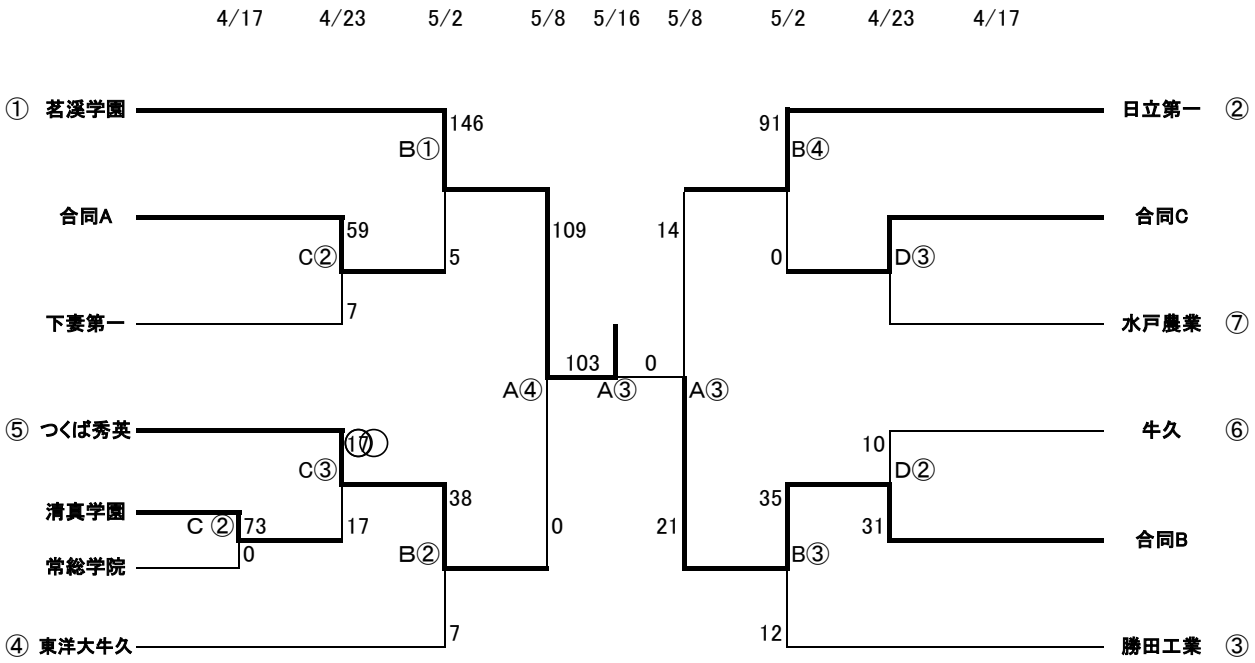

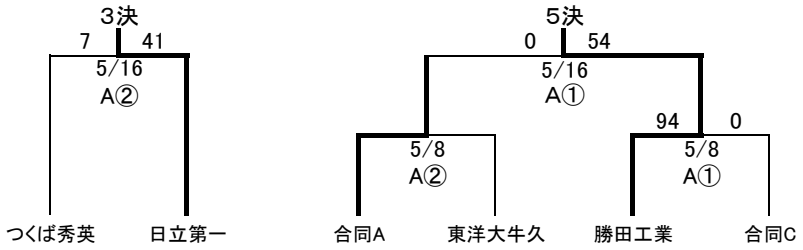

★時間… 1. 10:30　2. 11:45　3. 13:00　4. 14:15
★場所… A　水戸市立サッカーラグビー場（人口芝G）
B　茗渓学園高校
C　鹿嶋市ト伝の郷運動公園（入口側）
D　鹿嶋市ト伝の郷運動公園（奥側）

※ 合同A…磯原郷英・太田一・下館工・下館二
合同B…水戸一・勝田・水城
合同C…土浦工業・土浦一・取手一・つくば国際・東風・守谷