第101回全国高等学校ラグビーフットボール大会茨城予選【大会結果】

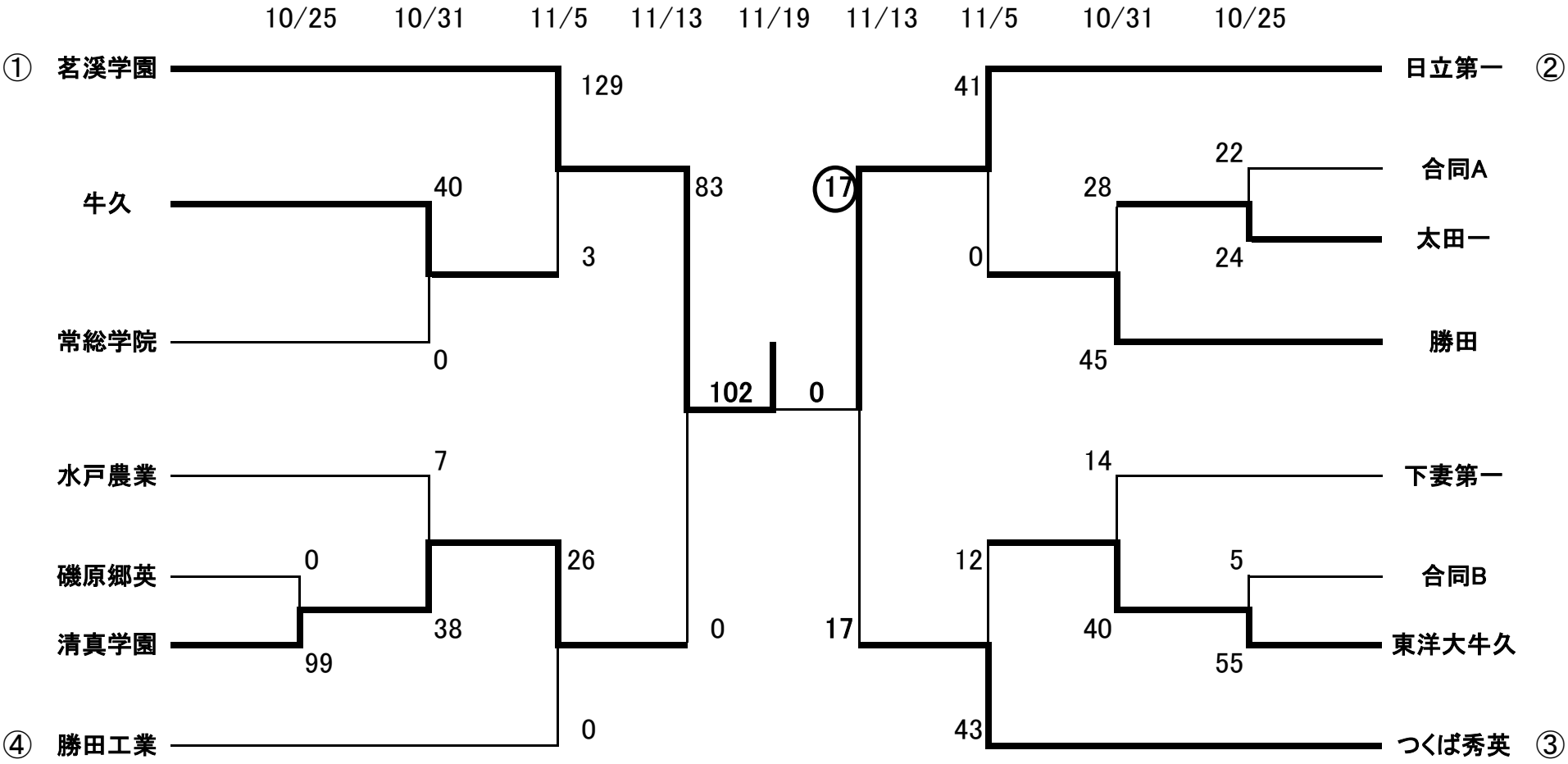

※ 合同A…取手第一・土浦第一・土浦工業・つくば国際・東風・水戸第一
合同B…下館第二・守谷・下館工・並木中等・水城